Paliers fonte - 2 parties, SN520C

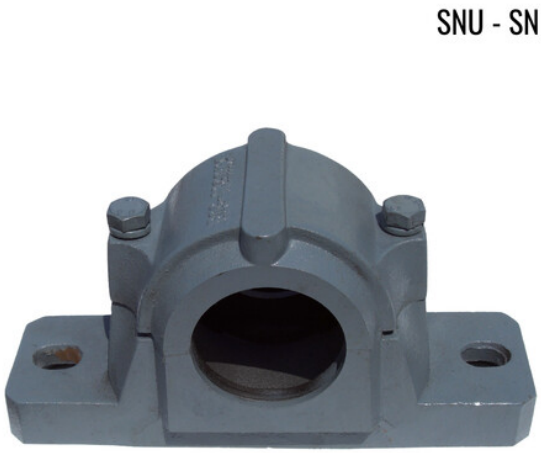

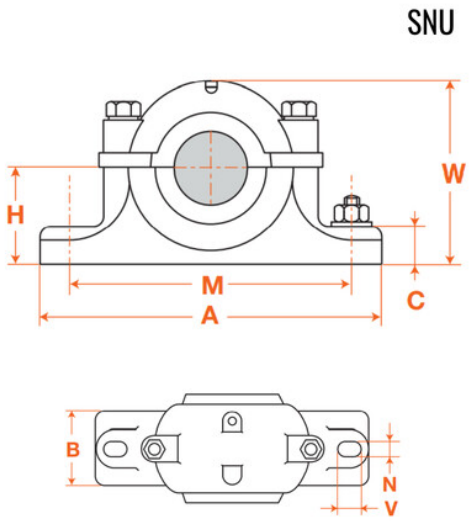

Description

Paliers fonte - 2 parties, référence SN520C, taille 520

Détails du produit

Détails du produit

A (mm)	380
M (mm)	320
W (mm)	218
H (mm)	112
C (mm)	40
B (mm)	110
N (mm)	26
V (mm)	32