Paliers fonte - 2 parties, SNN506605N



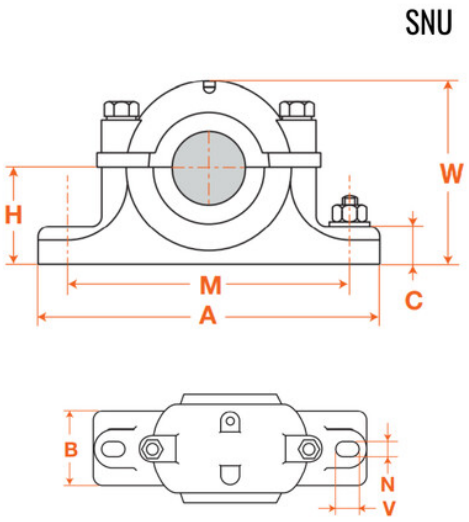

Description

Paliers fonte - 2 parties, référence SNN506605N, taille 506-605

Détails du produit

Détails du produit

A (mm)	80
M (mm)	150
W (mm)	88
H (mm)	50
C (mm)	22
B (mm)	52
N (mm)	15
V (mm)	20