Paliers fonte - 2 parties, SNN510608N



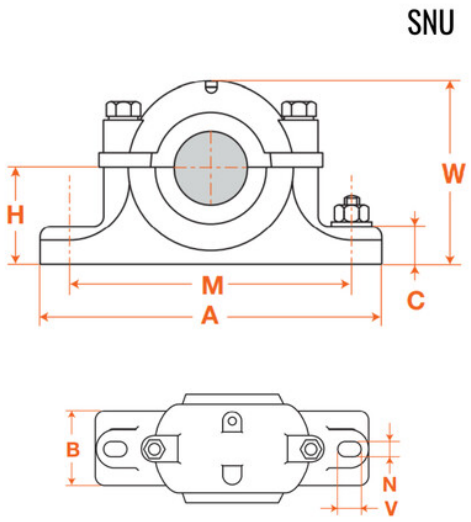

Description

Paliers fonte - 2 parties, référence SNN510608N, taille 510-608

Détails du produit

Détails du produit

A (mm)	95
M (mm)	170
W (mm)	113
H (mm)	60
C (mm)	25
B (mm)	60
N (mm)	15
V (mm)	20