Paliers fonte - 2 parties, SNN512610N



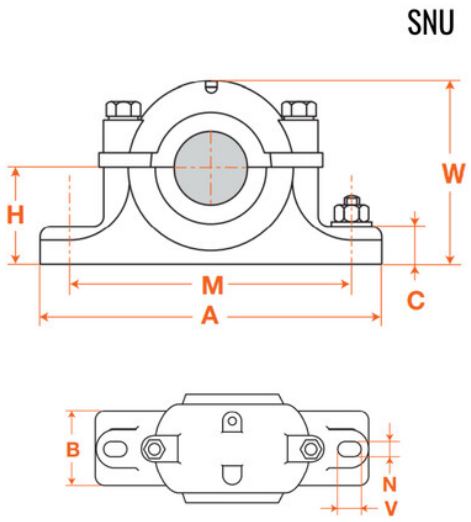

Description

Paliers fonte - 2 parties, référence SNN512610N, taille 512-610

Détails du produit

Détails du produit

A (mm)	110
M (mm)	210
W (mm)	134
H (mm)	70
C (mm)	30
B (mm)	70
N (mm)	18
V (mm)	24