Paliers fonte - 2 parties, SNN530N

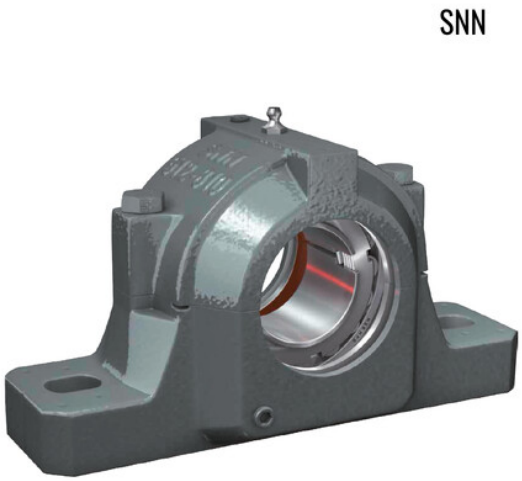

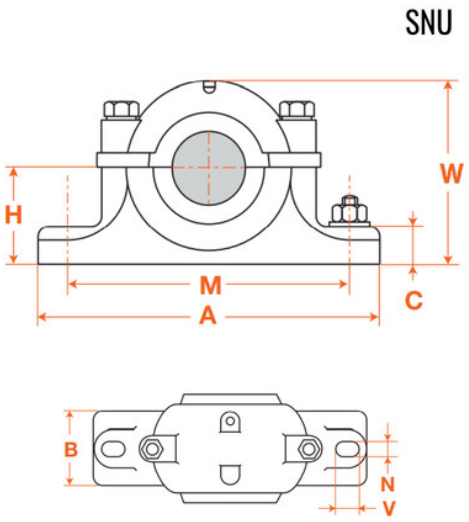

Description

Paliers fonte - 2 parties, référence SNN530N, taille 530

Détails du produit

Détails du produit

A (mm)	220
M (mm)	450
W (mm)	322
H (mm)	160
C (mm)	60
B (mm)	160
N (mm)	35
V (mm)	42