Paliers fonte - 2 parties, SNU528C

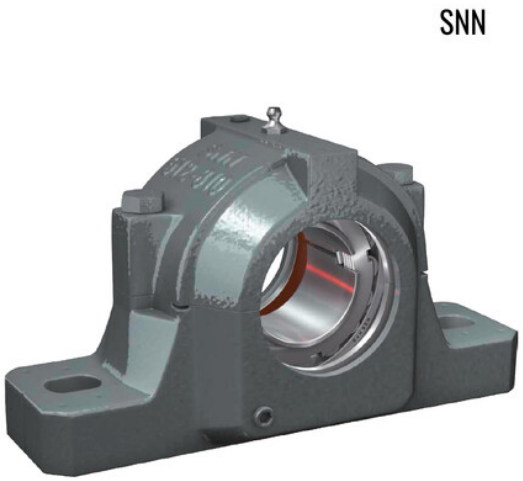

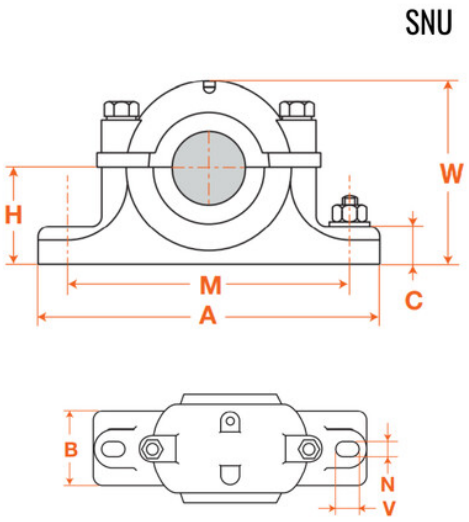

Description

Paliers fonte - 2 parties, référence SNU528C, taille 528

Détails du produit

Détails du produit

A (mm)	500
M (mm)	420
W (mm)	302
H (mm)	150
C (mm)	50
B (mm)	150
N (mm)	35
V (mm)	42