Douilles à aiguilles, TLA1210ZK



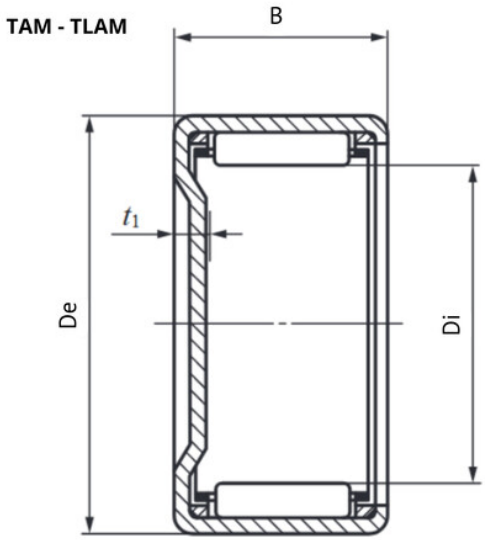

Description

Douilles à aiguilles TLA, Référence TLA1210ZK.

Détails du produit

Détails du produit

Diam int. (mm)	12
De (mm)	16
B (mm)	10