Douilles à aiguilles, TLAM79K



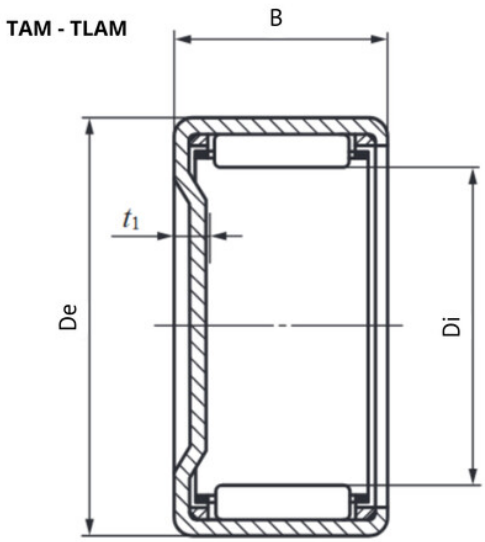

Description

Douilles à aiguilles TLAM, Référence TLAM79K.

Détails du produit

Détails du produit

Diam int. (mm)	7
De (mm)	11
B (mm)	9