Moyeux trantorques, TTQ25GT

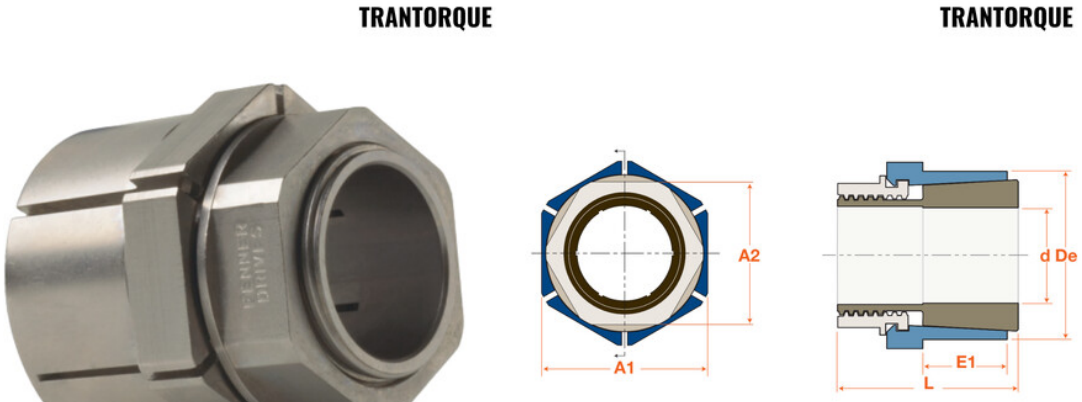

Description

Moyeux trantorques Trantorque GT, référence TTQ25GT.

Détails du produit