Paliers auto-aligneurs, UCF204PBC



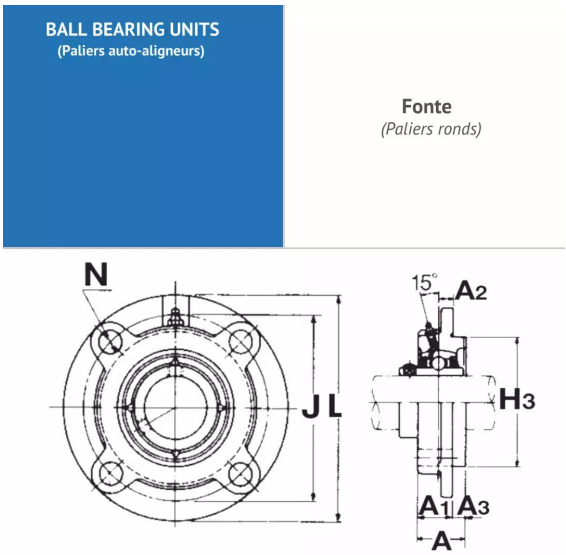

Description

Paliers auto-aligneurs Rond en Résine, Référence UCF204PBC. Série UCFC. Bague courte, serrage effectué par Vis pointeau.

Détails du produit

Détails du produit

Diam int. (mm)	20
L (mm)	86
L1 (mm)	0
L2 (mm)	0
H (mm)	0
H1 (mm)	0
J max.	0
J min.	0
J (mm)	64
N (mm)	11
A1 (mm)	13.4
A2 (mm)	27.8