Paliers auto-aligneurs, UCF208C



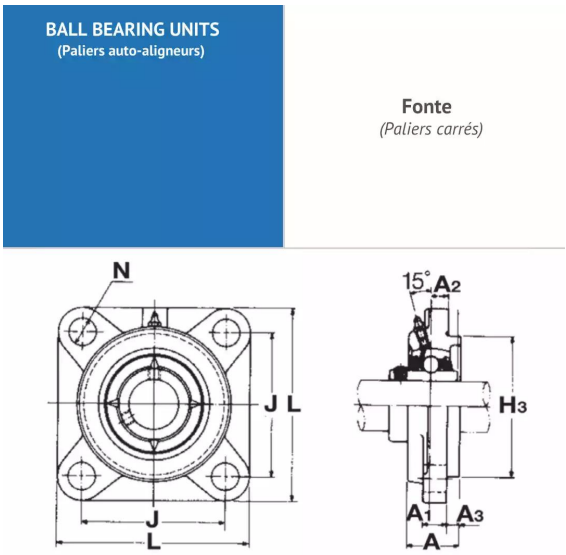

Description

Paliers auto-aligneurs Carré en Fonte, Référence UCF208C. Série UCF. Bague courte, serrage effectué par Vis pointeau.

Détails du produit

Détails du produit

Diam int. (mm)	40
L (mm)	130
L1 (mm)	0
L2 (mm)	0
H (mm)	0
H1 (mm)	0
H2 (mm)	0
J max.	0
J min.	0
J (mm)	102
N (mm)	16
A1 (mm)	16
A2 (mm)	36