Paliers auto-aligneurs, UCF208PBC



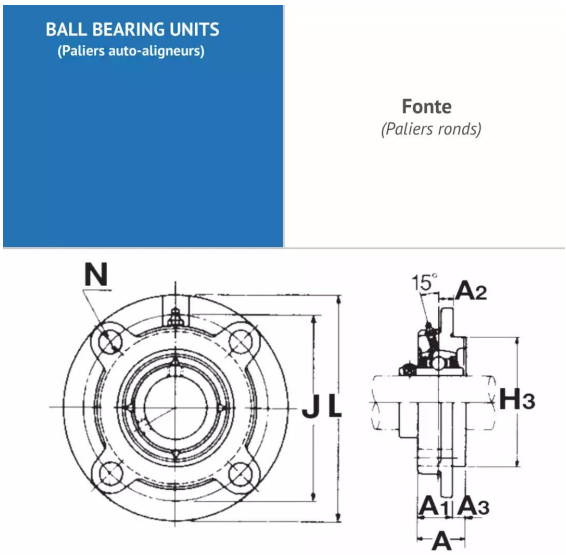

Description

Paliers auto-aligneurs Rond en Résine, Référence UCF208PBC. Série UCFC. Bague courte, serrage effectué par Vis pointeau.

Détails du produit

Détails du produit

Diam int. (mm)	40
L (mm)	130
L1 (mm)	0
L2 (mm)	0
H (mm)	0
H1 (mm)	0
J max.	0
J min.	0
J (mm)	102
N (mm)	14
A1 (mm)	17
A2 (mm)	37.5