Paliers auto-aligneurs, UCF214C



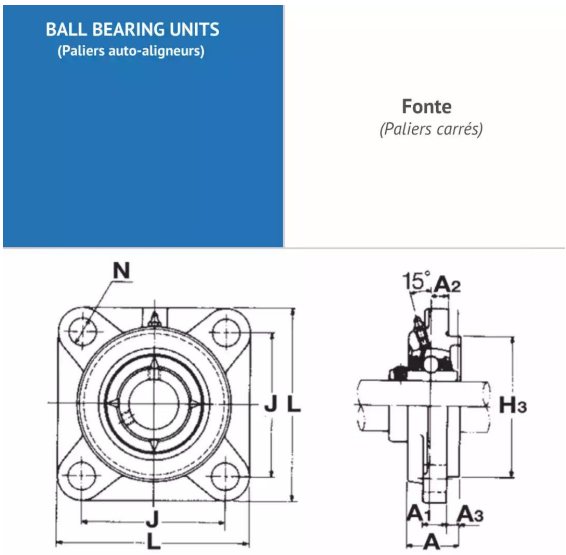

Description

Paliers auto-aligneurs Carré en Fonte, Référence UCF214C. Série UCF. Bague courte, serrage effectué par Vis pointeau.

Détails du produit

Détails du produit

Diam int. (mm)	70
L (mm)	193
L1 (mm)	0
L2 (mm)	0
H (mm)	0
H1 (mm)	0
H2 (mm)	0
J max.	0
J min.	0
J (mm)	152
N (mm)	19
A1 (mm)	22
A2 (mm)	54