# Paliers auto-aligneurs, UCF217C



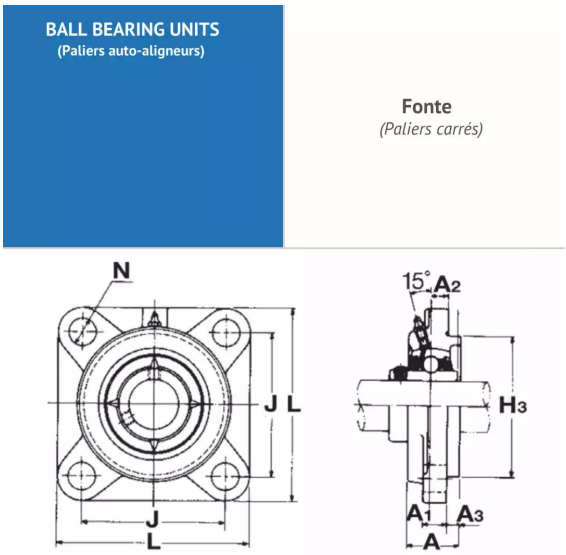


## Description

Paliers auto-aligneurs Carré en Fonte, Référence UCF217C. Série UCF. Bague courte, serrage effectué par Vis pointeau.

## Détails du produit

## Détails du produit

| | |
|---|---|
| Diam int. (mm) | 85 |
| L (mm) | 220 |
| L1 (mm) | 0 |
| L2 (mm) | 0 |
| H (mm) | 0 |
| H1 (mm) | 0 |
| H2 (mm) | 0 |
| J max. | 0 |
| J min. | 0 |
| J (mm) | 175 |
| N (mm) | 23 |
| A1 (mm) | 22 |
| A2 (mm) | 63 |