Paliers auto-aligneurs, UCFA206Y



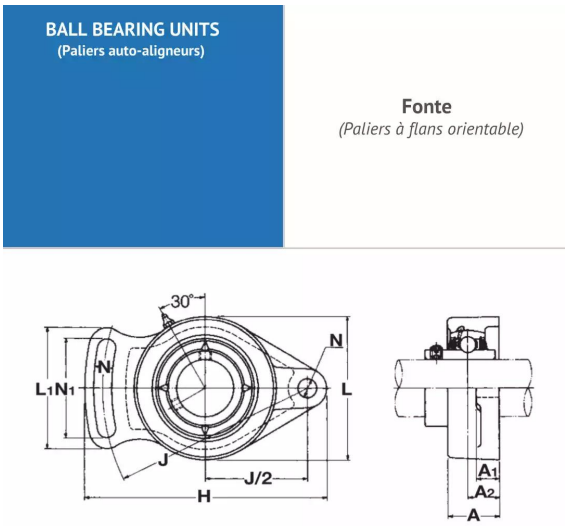

Description

Paliers auto-aligneurs Flan orientable en Fonte, Référence UCFA206Y. Série UCFA. Bague courte, serrage effectué par Vis pointeau.

Détails du produit