Paliers auto-aligneurs, UCFA207Y



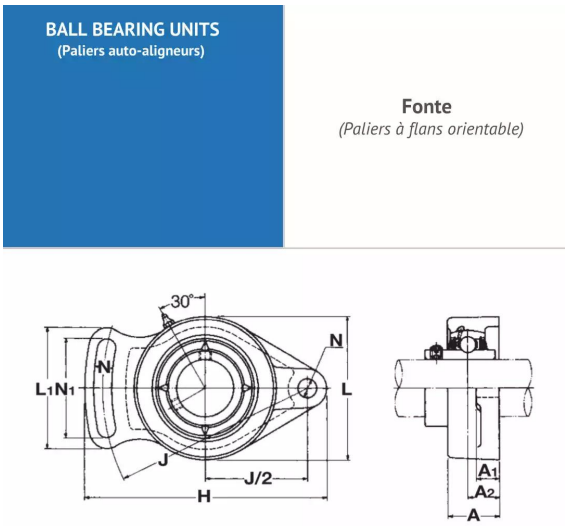

Description

Paliers auto-aligneurs Flan orientable en Fonte, Référence UCFA207Y. Série UCFA. Bague courte, serrage effectué par Vis pointeau.

Détails du produit