Paliers auto-aligneurs, UCFA208Y



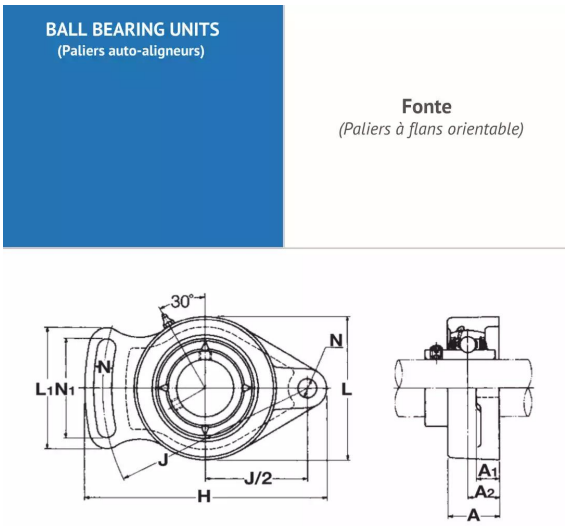

Description

Paliers auto-aligneurs Flan orientable en Fonte, Référence UCFA208Y. Série UCFA. Bague courte, serrage effectué par Vis pointeau.

Détails du produit