Paliers auto-aligneurs, UCFC201C



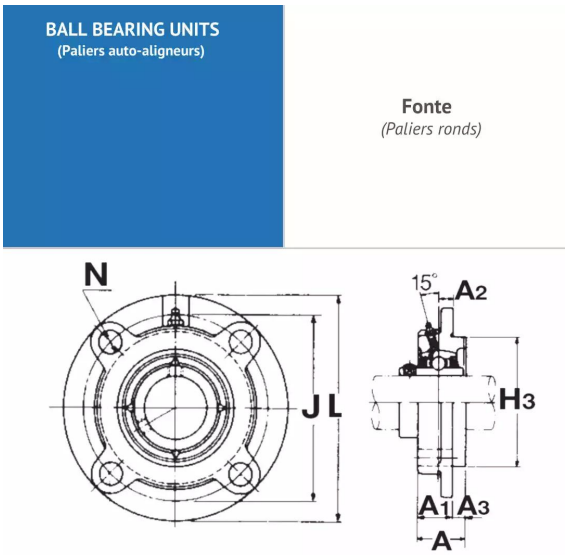

Description

Paliers auto-aligneurs Rond en Fonte, Référence UCFC201C. Série UCFC. Bague courte, serrage effectué par Vis pointeau.

Détails du produit

Détails du produit

Diam int. (mm)	12
L (mm)	100
L1 (mm)	0
L2 (mm)	0
H (mm)	0
H1 (mm)	0
J max.	0
J min.	0
J (mm)	55.1
N (mm)	12
A1 (mm)	20.5
A2 (mm)	10