# Paliers auto-aligneurs, UCFC203C




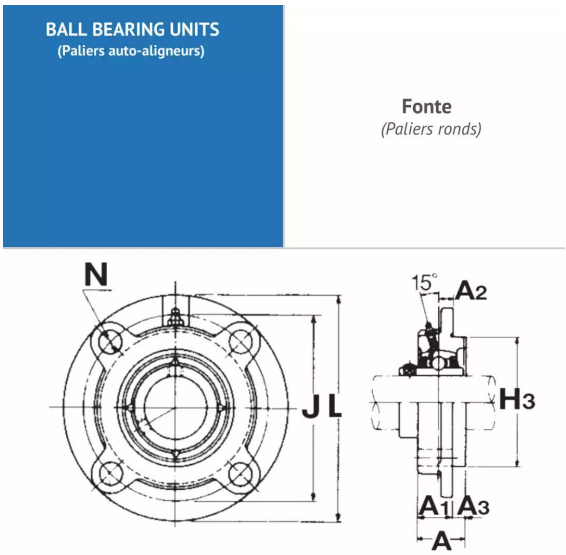


## Description

Paliers auto-aligneurs Rond en Fonte, Référence UCFC203C. Série UCFC. Bague courte, serrage effectué par Vis pointeau.

## Détails du produit

## Détails du produit

| | |
|---|---|
| Diam int. (mm) | 17 |
| L (mm) | 100 |
| L1 (mm) | 0 |
| L2 (mm) | 0 |
| H (mm) | 0 |
| H1 (mm) | 0 |
| J max. | 0 |
| J min. | 0 |
| J (mm) | 55.1 |
| N (mm) | 12 |
| A1 (mm) | 20.5 |
| A2 (mm) | 10 |