Paliers auto-aligneurs, UCFC208C



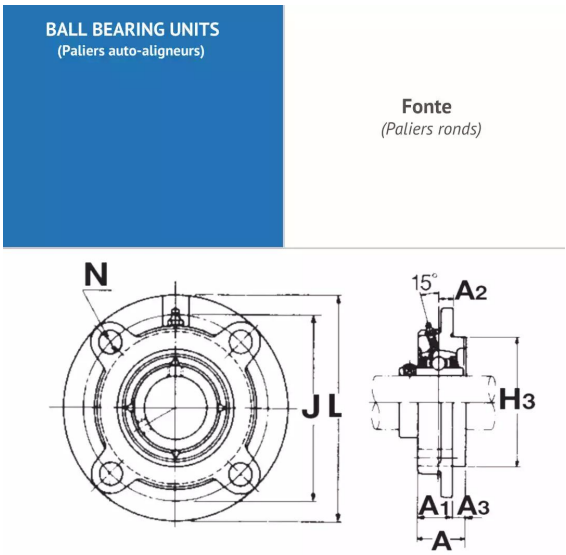

Description

Paliers auto-aligneurs Rond en Fonte, Référence UCFC208C. Série UCFC. Bague courte, serrage effectué par Vis pointeau.

Détails du produit

Détails du produit

Diam int. (mm)	40
L (mm)	145
L1 (mm)	0
L2 (mm)	0
H (mm)	0
H1 (mm)	0
J max.	0
J min.	0
J (mm)	84.8
N (mm)	14
A1 (mm)	26
A2 (mm)	11