Paliers auto-aligneurs, UCFC209C



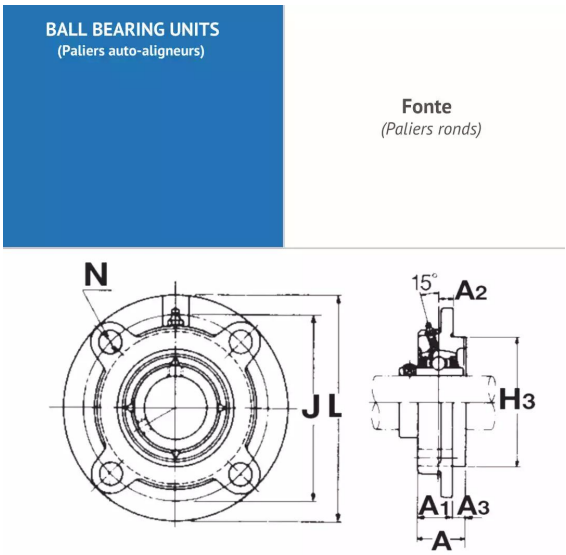

Description

Paliers auto-aligneurs Rond en Fonte, Référence UCFC209C. Série UCFC. Bague courte, serrage effectué par Vis pointeau.

Détails du produit

Détails du produit

Diam int. (mm)	45
L (mm)	160
L1 (mm)	0
L2 (mm)	0
H (mm)	0
H1 (mm)	0
J max.	0
J min.	0
J (mm)	93.3
N (mm)	16
A1 (mm)	26
A2 (mm)	10