Paliers auto-aligneurs, UCFL203C



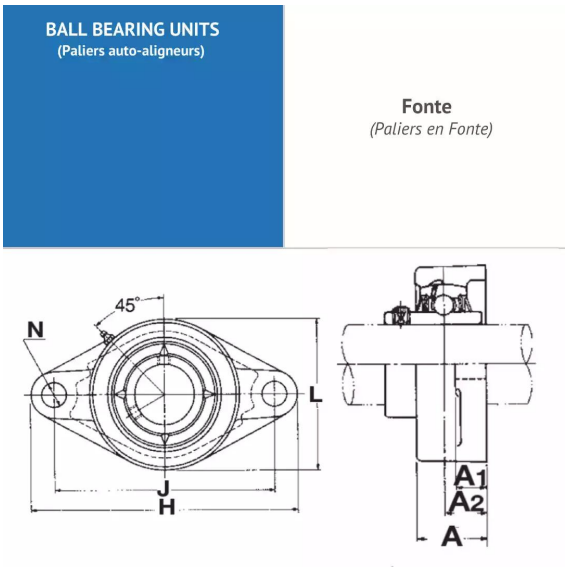

Description

Paliers auto-aligneurs Ovale en Fonte, Référence UCFL203C. Série UCFL. Bague courte, serrage effectué par Vis pointeau.

Détails du produit

Détails du produit

Diam int. (mm)	17
L (mm)	60
L1 (mm)	0
L2 (mm)	0
H (mm)	113
H1 (mm)	0
H2 (mm)	0
J max.	0
J min.	0
J (mm)	90
N (mm)	12
A1 (mm)	11
A2 (mm)	15