Paliers auto-aligneurs, UCP202C



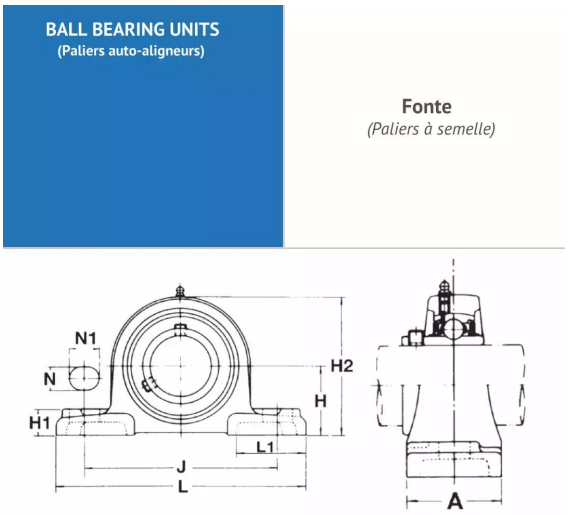

Description

Paliers auto-aligneurs Semelle en Fonte, Référence UCP202C. Série UCP. Bague courte, serrage effectué par Vis pointeau.

Détails du produit

Détails du produit

Diam int. (mm)	15
L (mm)	127
L1 (mm)	0
L2 (mm)	0
H (mm)	30.2
H1 (mm)	14
H2 (mm)	62
J max.	0
J min.	0
J (mm)	95
N (mm)	13