Paliers auto-aligneurs, UCP204C

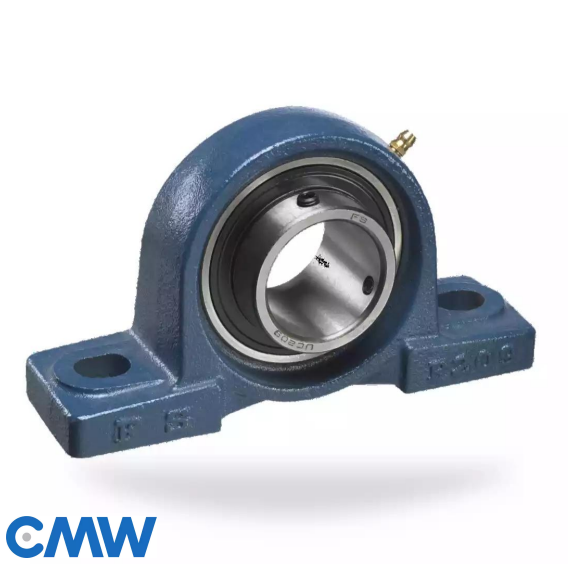

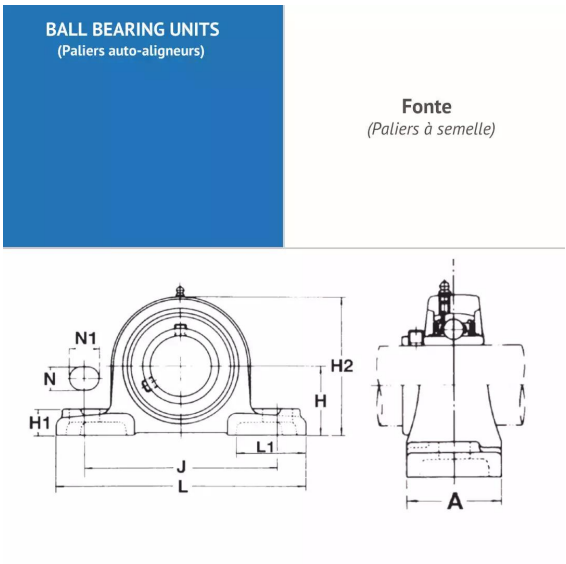

Description

Paliers auto-aligneurs Semelle en Fonte, Référence UCP204C. Série UCP. Bague courte, serrage effectué par Vis pointeau.

Détails du produit

Détails du produit

Diam int. (mm)	20
L (mm)	127
L1 (mm)	0
L2 (mm)	0
H (mm)	33.3
H1 (mm)	15
H2 (mm)	65
J max.	0
J min.	0
J (mm)	96
N (mm)	13