Paliers auto-aligneurs, UCPA206C



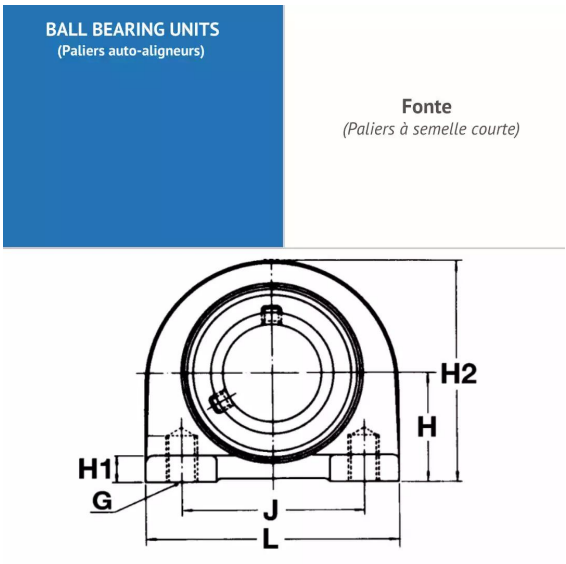

Description

Paliers auto-aligneurs Semelle courte en Fonte, Référence UCPA206C. Série UCP. Bague courte, serrage effectué par Vis pointeau.

Détails du produit

Détails du produit

Diam int. (mm)	30
L (mm)	94
L1 (mm)	0
L2 (mm)	0
H (mm)	42.9
H1 (mm)	18
H2 (mm)	84
J max.	0
J min.	0
J (mm)	66
N (mm)	0