Paliers auto-aligneurs, UCPA208C



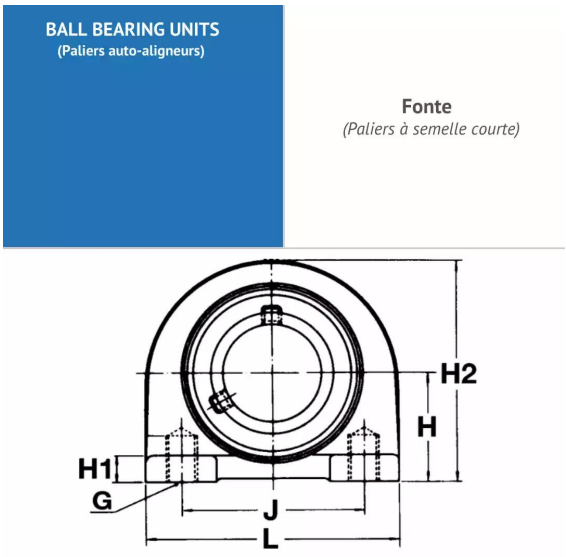

Description

Paliers auto-aligneurs Semelle courte en Fonte, Référence UCPA208C. Série UCP. Bague courte, serrage effectué par Vis pointeau.

Détails du produit

Détails du produit

Diam int. (mm)	40
L (mm)	116
L1 (mm)	0
L2 (mm)	0
H (mm)	49.2
H1 (mm)	20
H2 (mm)	100
J max.	0
J min.	0
J (mm)	84
N (mm)	0