Paliers auto-aligneurs, UCPA211C



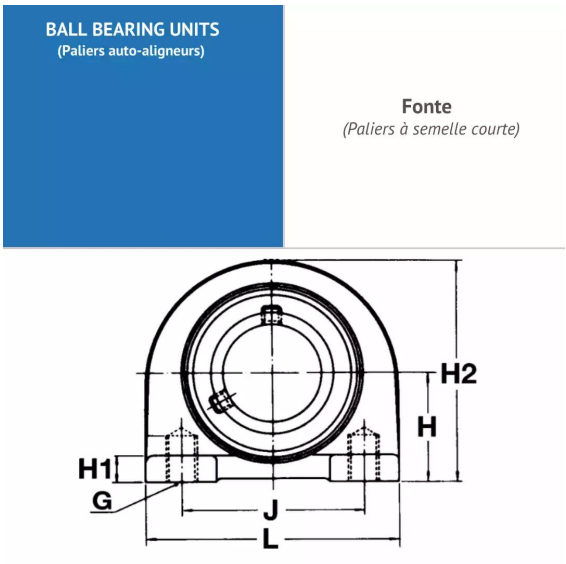

Description

Paliers auto-aligneurs Semelle courte en Fonte, Référence UCPA211C. Série UCP. Bague courte, serrage effectué par Vis pointeau.

Détails du produit

Détails du produit

Diam int. (mm)	55
L (mm)	140
L1 (mm)	0
L2 (mm)	0
H (mm)	63.5
H1 (mm)	25
H2 (mm)	125
J max.	0
J min.	0
J (mm)	104
N (mm)	0