# Paliers auto-aligneurs, UCPA212C



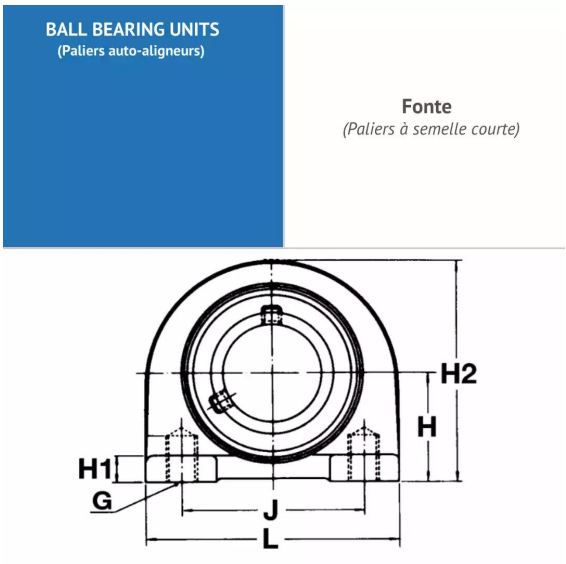


## Description

Paliers auto-aligneurs Semelle courte en Fonte, Référence UCPA212C. Série UCP. Bague courte, serrage effectué par Vis pointeau.

## Détails du produit

## Détails du produit

| | |
|---|---|
| Diam int. (mm) | 60 |
| L (mm) | 150 |
| L1 (mm) | 0 |
| L2 (mm) | 0 |
| H (mm) | 69.9 |
| H1 (mm) | 25 |
| H2 (mm) | 138 |
| J max. | 0 |
| J min. | 0 |
| J (mm) | 114 |
| N (mm) | 0 |