Paliers auto-aligneurs, UCT205C



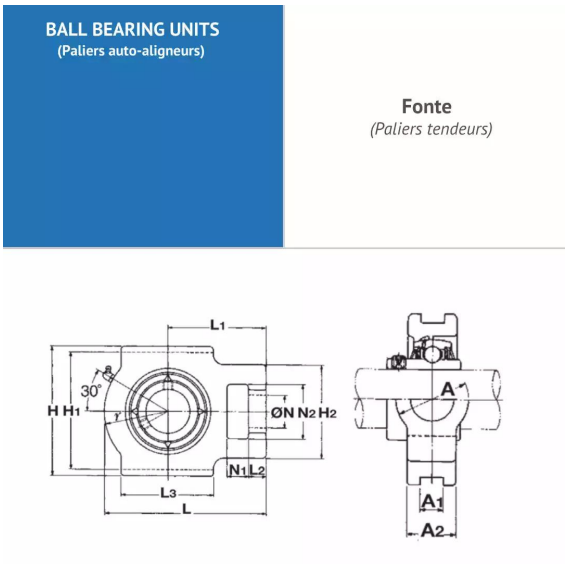

Description

Paliers auto-aligneurs Tendeur en Fonte, Référence UCT205C. Série UCT. Bague courte, serrage effectué par Vis pointeau.

Détails du produit

Détails du produit

Diam int. (mm)	25
L (mm)	97
H (mm)	89
H1 (mm)	76
J max.	0
J min.	0
J (mm)	0
N (mm)	19